Схема расположения опор на отм. +8,700 ... +10,100
Layout of supports at elev. +8,700 ... +10,100

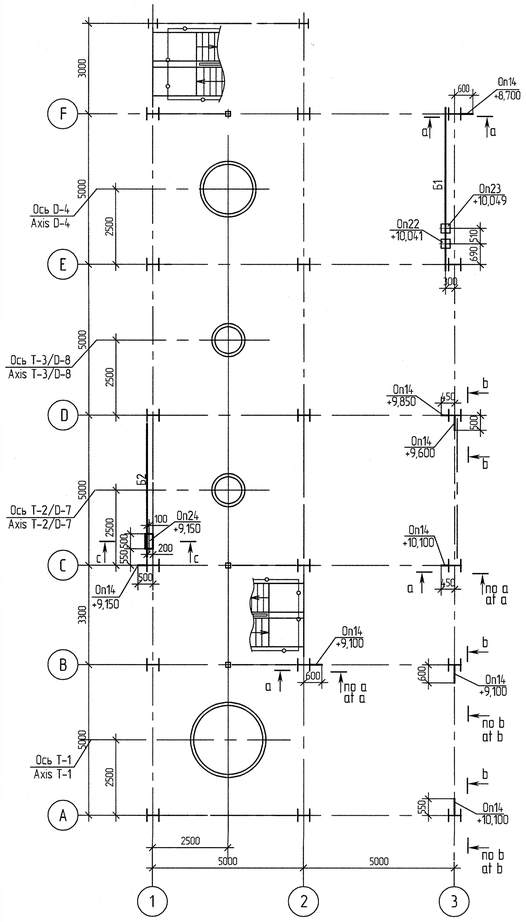

Схема расположения опор на отм. +10,808 ... +11,400
и настила площадки на отм. +10,800
Layout of supports at elev. +10,808 ... +11,400
and platform grating at elev. +10,800

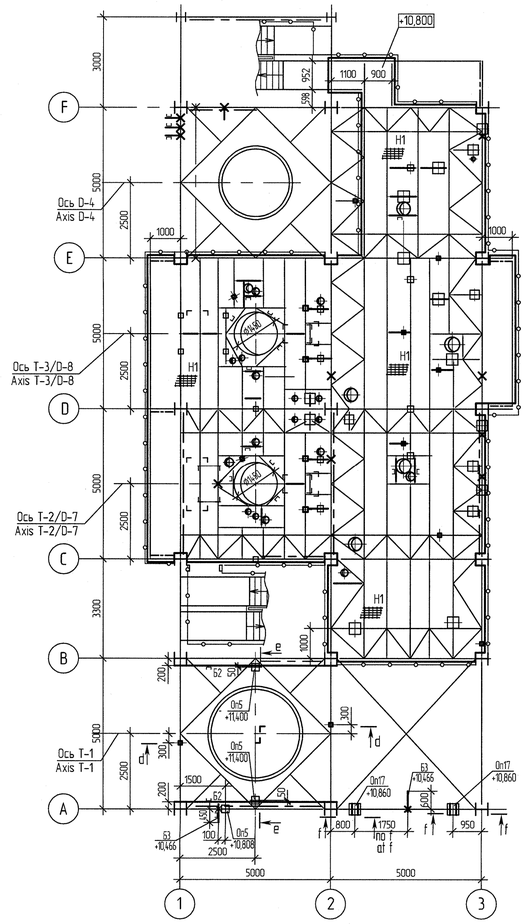

Фрагмент 1
схемы на отм. +10,800 (5)
Fragment 1
of scheme at elev. +10,800 (5)

Схема расположения опор на отм. +12,510 ... +13,750
и настила площадки на отм. +12,500
Layout of supports at elev. +12,510 ... +13,750
and platform grating at elev. +12,500

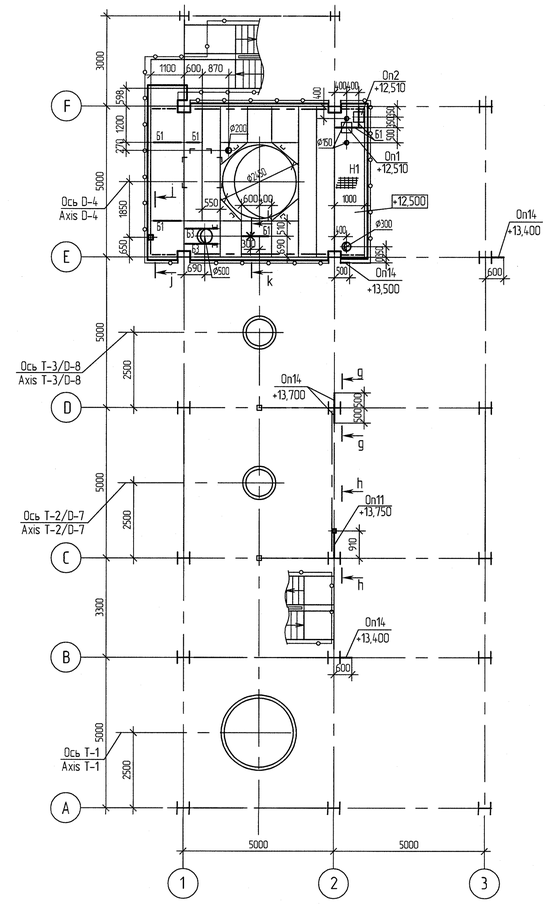

a – a

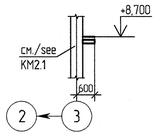

b – b

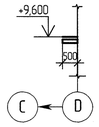

c – c

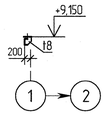

d – d

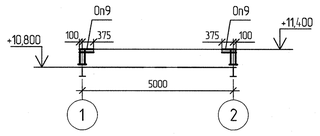

e – e

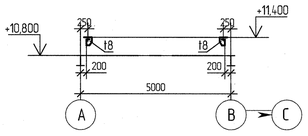

f – f

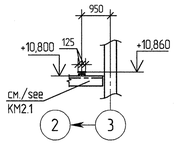

g – g

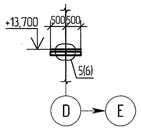

h – h

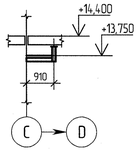

j – j

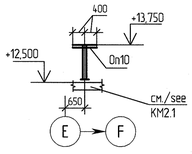

k – k

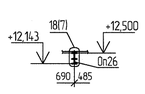

1

1 Общие указания см. лист 1.
2 Ведомость элементов см. лист 2.

1 For general instructions refer see sheet 1.
2 List of elements see sheet 2.

1	–	Зам.	38-21		25.02.21	OZSM-HIDW-RD-7080/1-506-CI-KM2.2					
Изм. Rev.	Кол. уч. Qty	Лист Sheet	№ док. Doc. No.	Подпись Signature	Дата Date	Комплекс установки гидроизодепарафинизации 0. филиала ООО "Газпромнефть-СМ" "OZSM" Hydroisodewaxing Complex at the branch of Gazpromneft-Lubricants Ltd, OZSM					
Разработал Designed		Яковлева Yakovleva			25.02.21	Блок аппаратов Т-1, Т-2/D-7, Т-3/D-8, D-4. Второстепенные конструкции Section DD Vessels T-1, T-2/D-7, T-3/D-8, D-4. Secondary structures	Стадия Stage	Лист Sheet	Листов Total		
Проверил Checked		Васильев Vasiliev			25.02.21		Р	3			
Н. контр. Chief Engineer		Абысова Abysova			25.02.21		DD				
Н. контр. QC		Шустова Shustova			25.02.21	Схемы расположения опор на отм. +8,700 ... +13,750 и настилов площадок на отм. +10,800, +12,500 Layouts of supports at elev. +8,700 ... +13,750 and platforms grating at elev. +10,800, +12,500	АО "ПМП" JSC "PMP"				
Нач. отдела Head of Dept.		Лозанова Loginova			25.02.21						

Для строительства / For construction									
Для строительства и комплектации с HOLD / For construction and selection with HOLD	09.01.20	Нач. отдела Head of Dept.	Лозанова Loginova		ГИП PM	Борисов Borischev			
Статус документа Document status	Дата Date	Должность Position	Фамилия Surname	Подпись Signature	Должность Position	Фамилия Surname	Подпись Signature		
		Разработал / Designed			Утвердил / Approved				

Согласовано / Approved

Нач. отдела Head of Dept.	Лозанова Loginova	25.02.21

Взам. инв. № / Replacement for inv. No.	Подп. и дата / Signature and Date	Инв. № подл. / Inv. No.
		78

Формат А1